M.-Nr. 11 529 430 / 00

Miele

de - Montageplan für integrierte Geschirrspüler

Bitte beachten Sie diesen Montageplan und lesen Sie unbedingt die Gebrauchsanweisung vor der Aufstellung - Installation - Inbetriebnahme.
Dadurch schützen Sie sich und vermeiden Schäden an Ihrem Gerät.

en - Installation drawings for semi-integrated dishwashers

To avoid the risk of accidents or damage to the dishwasher please observe this installation sheet and read the operating instruction manual supplied with it before it is installed or used for the first time.

el - Σχεδιάγραμμα τοποθέτησης για εντοιχιζόμενα πλυντήρια πιάτων

Λάβετε υπόψη σας αυτό το σχεδιάγραμμα τοποθέτησης και διαβάστε οπωσδήποτε τις οδηγίες χρήσης, πριν από την τοποθέτηση - σύνδεση - αρχική λειτουργία.Έτσι προστατεύετε τον εαυτό σας και αποφεύγετε πιθανές βλάβες στη συσκευή.

hr - Nacrt za montažu integrirane perilice posuđa

Prije postavljanja - ugradnje - prve uporabe obvezno pročitajte upute za uporabu i pridržavajte se nacrta za montažu.
Time ćete zaštititi sebe i izbjeći oštećenja uređaja.

ro - Plan de instalare pentru maşini de spălat vase integrate

Pentru a evita riscul de accidentare şi avarierea maşinii, vă rugăm să respectaţi acest plan de instalare şi să citiţi Instrucţiunile de utilizare înainte de a instala, pune în funcţiune şi utiliza maşina pentru prima dată.

sl - Montažni načrt za vgradni pomivalni stroj

Pred namestitvijo in prvo uporabo pomivalnega stroja morate najprej prebrati priložena navodila za uporabo in tako preprečiti poškodbe ljudi in pomivalnega stroja.

sr - Plan za montažu integrisanih mašina za pranje sudova

Molimo Vas pridržavajte se ovog plana ugradnje i obavezno pročitajte uputstvo za upotrebu pre nego što mašinu postavite - ugradite - pustite u rad.
Na taj način ćete zaštititi sebe i izbeći štete na Vašem uređaju.

bg - Схема за вграждане на съдомиялна машина за вграждане видим панел

Моля, обърнете внимание на този монтажен чертеж и задължително прочетете ръководството за употреба преди поставяне – монтаж – пускане в експлоатация.
Така ще се предпазите и ще предотвратите щети.

Gebrauchsanweisung beachten.
See operating instruction manual.
Διαβάστε τις οδηγίες χρήσης.
Pridržavajte se uputa za uporabu.
Consultaţi Instrucţiunile de utilizare.
Preberite navodila za uporabo.
Pridržavajte se uputstva za upotrebu.
Спазвайте ръководството за употреба.

Beschädigung oder Brandgefahr.
Risk of damage or fire hazard.
Κίνδυνος ζημιάς ή φωτιάς.
Opasnost od oštećenja ili požara.
Pericol de avarie sau de incendiu.
Nevarnost škode ali požara.
Postoji opasnost od oštećenja ili požara.
Повреда или опасност от пожар.

Anschlusswerte beachten.
Check connection data.
Προσοχή στην ισχύ ηλεκτρικής σύνδεσης.
Pridržavajte se priključnih vrijednosti.
Verificaţi parametrii de conectare la reţeaua electrică (tensiune, putere şi frecvenţă).
Provjerite priključene vrijednosti uređaja.
Vodite računa o naponu, opterećenju i frekvenciji.
Проверете данните за електрическата връзка.

Keinen Akkuschrauber verwenden, Beschädigungsgefahr.
Do not use a cordless screwdriver, risk of damage.
Μη χρησιμοποιήσετε κατσαβίδι Akku, κίνδυνος ζημιάς.
Nemojte koristiti akumulatorski odvijač, opasnost od oštećenja.
Nu folosiţi o şurubelniţă cu acumulator, pericol de deteriorare.
Ne uporabljajte akumulatorskega vijačnika – nevarnost poškodbe.
Ne koristiti akumulatorski odvijač, opasnost od oštećenja.
Не използвайте акумулаторен винтоверт – опасност от повреда.

Vor dem Verschieben des Geschirrspülers Füße eindrehen.
Screw the feet in before moving the dishwasher.
Πριν μετακινήσετε το πλυντήριο πιάτων βιδώστε τα πόδια του.
Prije pomicanja perilice posuđa zavrnite nožice uređaja.
Înainte de deplasarea maşinii, înşurubaţi complet picioarele.
Noge privijte pred premikanjem pomivalnega stroja!
Pre pomeranja mašine za pranje sudova zavrnite nogice.
Преди преместване на съдомиялната машина навийте краката навътре.

Achtung Schnittgefahr.
Warning: Danger of being cut.
Προσοχή. Κίνδυνος τραυματισμού.
Pažnja: opasnost od posjekotina.
Atenţie: Pericol de tăiere.
Pozor: nevarnost ureznin.
Pažnja: opasnost od posekotina.
Внимание – опасност от нараняване.

Türfedern nach Montage der Frontplatte unbedingt auf beiden Seiten gleichmäßig einstellen.
The door springs must be set equally on both sides after fitting the front panel to the door.
Μετά την τοποθέτηση της διακοσμητικής πόρτας, ρυθμίζετε οπωσδήποτε τα ελατήρια πόρτας ομοιόμορφα και από τις δύο πλευρές της.
Nakon montaže prednje ploče, opruge vrata moraju biti ravnomjerno podešene na obje strane.
Arcurile uşii trebuie reglate în mod egal pe ambele părţi după montarea panoului frontal al uşii.
Na obeh straneh uravnajte tečaj vrat.
Nakon montaže prednje ploče neophodno je ravnomerno podesiti šarke vrata sa obe strane.
След монтажа на предния декоративен панел задължително регулирайте пружините на вратата равномерно от двете страни.

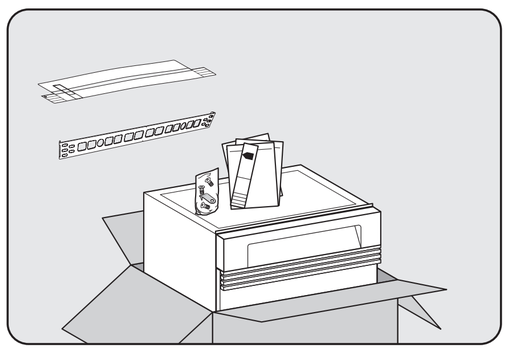

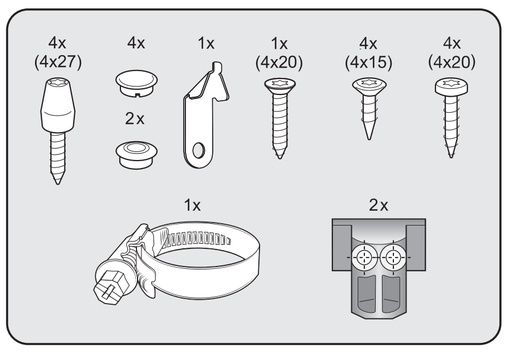

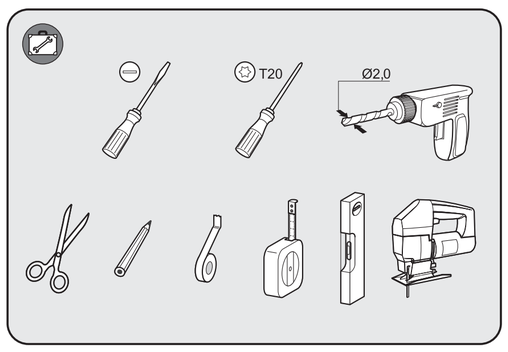

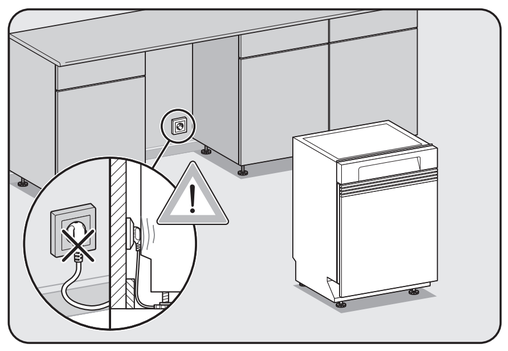

Je nach Modell benötigtes Werkzeug.
Tools required depend on model.
Απαραίτητα εργαλεία ανάλογα με το μοντέλο.
Potreban alat ovisi o modelu.
Potrebné náradie v závislosti od modelu.
Potrebno orodje, odvisno od modela.
Potreban alat, zavisno od modela.
Необходимите инструменти са в зависимост от модела.

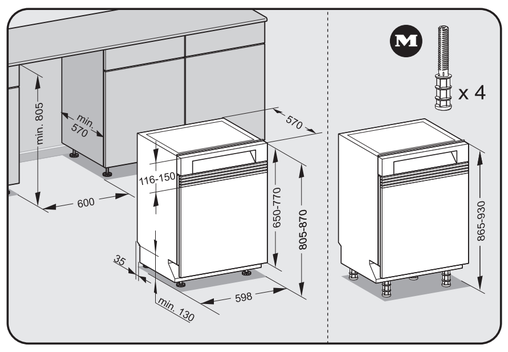

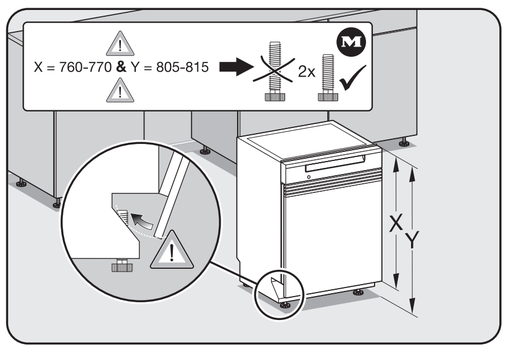

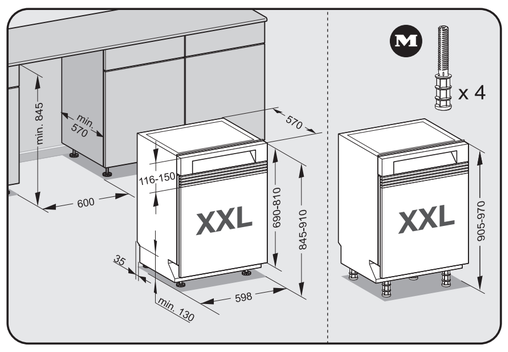

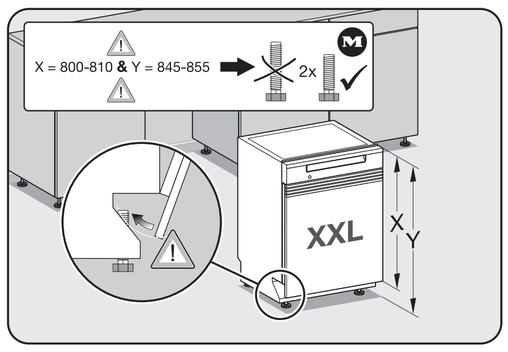

Nachkaufbares Zubehör
Optional accessories
Αγορά πρόσθετου εξαρτήματος
Dodatni pribor
Príslušenstvo na dokúpenie
Pribor koji možete naknadno kupiti
Accesoriu opţional
Допълнително закупувана принадлежност

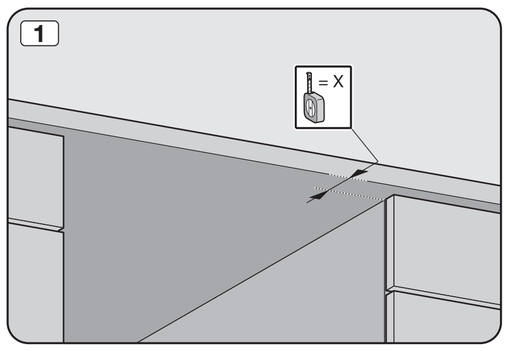

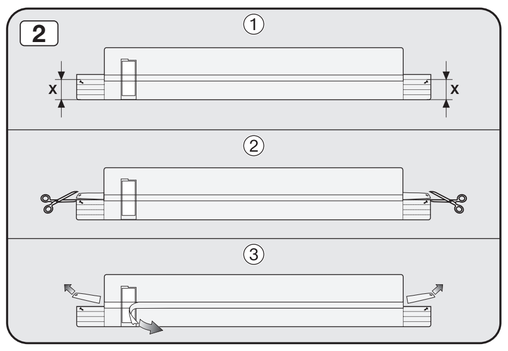

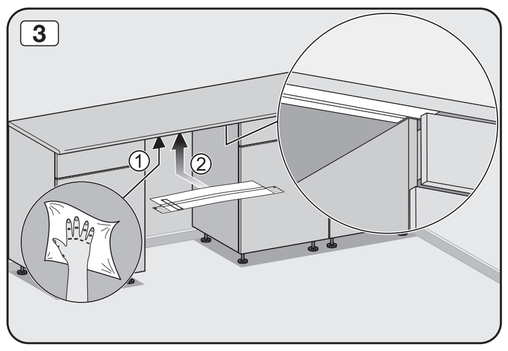

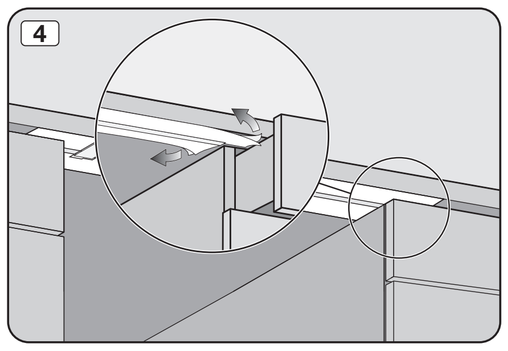

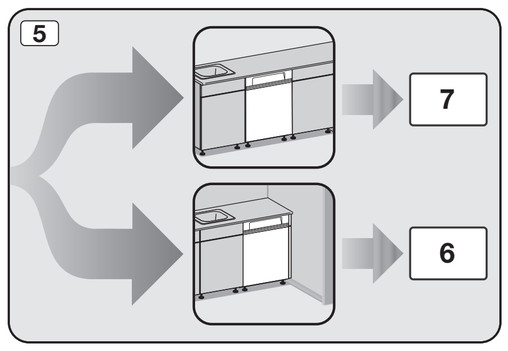

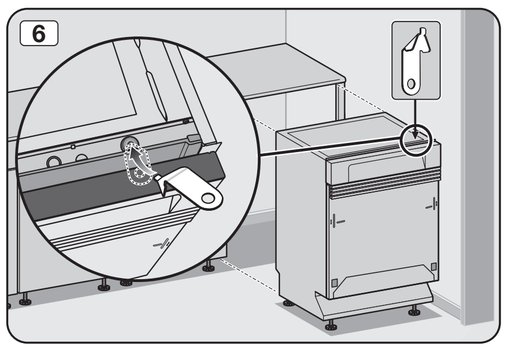

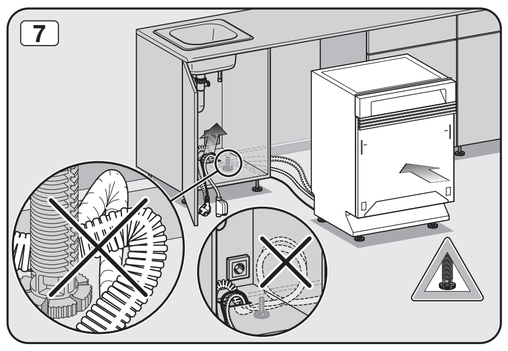

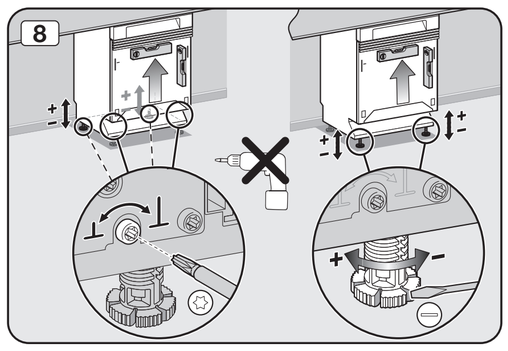

9
X
Y
X ≥ Y
11
X
Y
X < Y
10
10
11
y
z
x
x
(mm)
min. max.
x
y 590 597
z 16 —
12
= A
13
A
A
14
A
A
15
1
2
16
1
Ø 2,0
10
2
17
4x 4x15
4x 4x20
18
1
2
19
20
≈45°
CAUTION
21
23
22
22
23
24
1x 4x20
2x 4x27
23
4x 4x27
24
25
3/4″
Ø22 mm
26

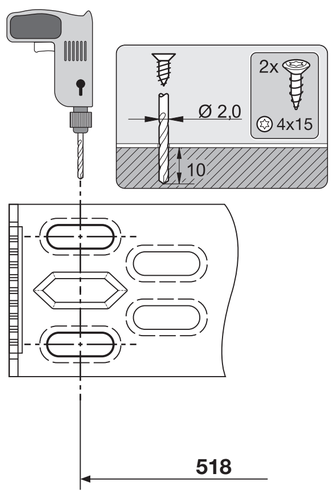
2x
Ø 2,0
4x15
10
518

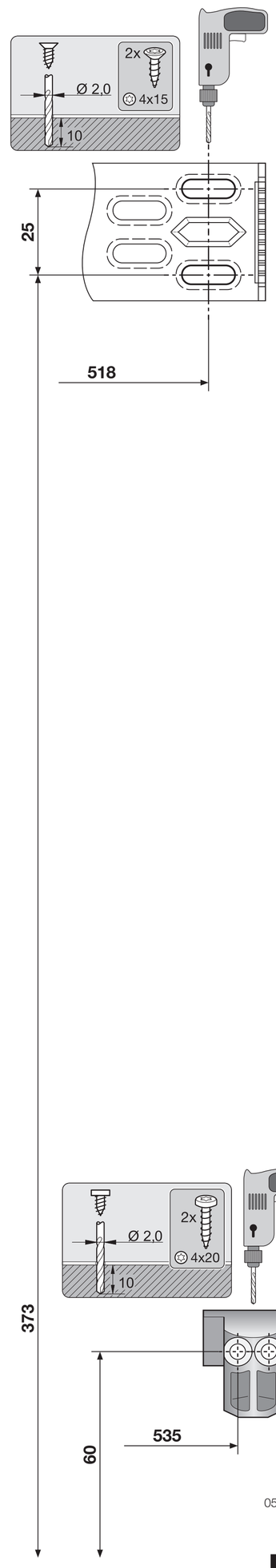
2x
Ø 2,0
4x15
10
25
518
373
60
535

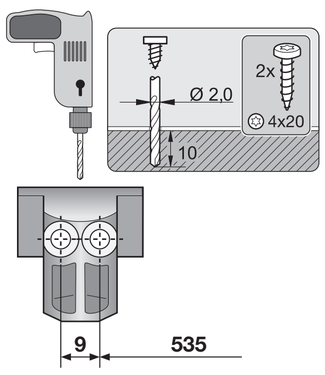
2x
Ø 2,0
4x20
10
9
535

0520